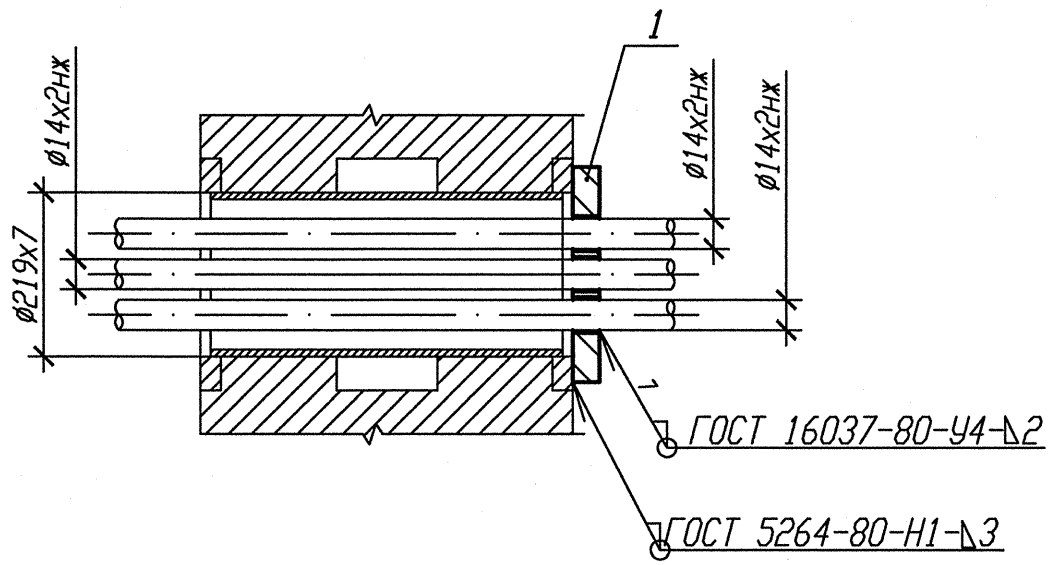

Деталь поз. 1

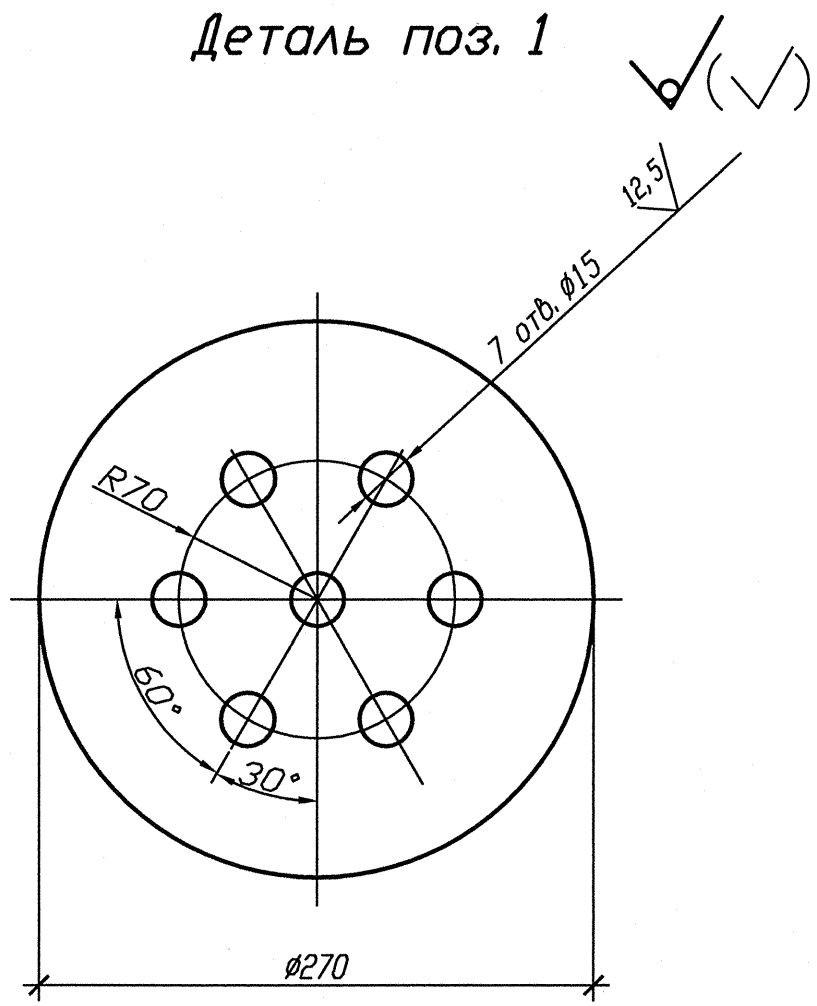

1 Привязка опоры смотри изометрический чертеж 3TV50Z07, 3TV40Z07, 3TV30Z07, 3TV11Z01, 3TV11Z41, 3TV11Z39, 3TV11Z06.

2 Маркировка проходки ТГ-412.

3 Катет шва (К) принять по наименьшей толщине свариваемых деталей.

4 Изготовить один комплект.

Спецификация деталей

Поз.	Обозначение	Наименование	Кол.	Материал	Масса, кг ед.	Масса, кг общ.	Приме-чание
1	БК-1998800	Лист	1	Б-ПН-4 ГОСТ19903-74 Лист 12Х18Н10Т-МБГ ГОСТ7350-77	1,90	1,90	
	ГОСТ 2246-70	Проволока		СВ-04Х19Н11М3		-	
	ОСТ В 5.9374-81	Наплавленный металл		ЭА 395/9		-	
				Итого:		1,90	

АРХИВНЫЙ ЭКЗЕМПЛЯР

Изм.	Кол. уч.	Лист	Nдок.	Подпись	Дата
Инж. 2к.		Случевская			13.02
Пров. инж. 1к.		Швабинский			12.02
Пров. вед. инж.		Махотина			13.02
Н. контр.		Краснояров			13.02

Инв. N подл. R3.03732.1.0.13

Лист 260

R3.TV10.3071.013.03.00.004

Ростовская АЭС Блок 3

Редакторное отделение Герметичная часть Трубопроводы отбора прод Рр больше 2.2 МПа	Стадия	Лист	Листов
	Р		1
Проходка неподвижная 3TV10Y060	ОАО "НИАЭП" 2013		

Инв. N подл. | Подп. и дата | Взам. инв. N

R3.03732.1.0.13 | 13.02.13

Формат А3